DEMONTÁŽ A LIKVIDACE. Opotřebované elektrické a elektronické zařízení nelze vyhazovat do komunálního odpadu. Třídění a řádné zneškodňování tohoto typu odpadů přispívá k ochraně životního prostředí. Uživatel je povinen předat použité zařízení do specializované sběrny, kde bude přijato zdarma. Informace o těchto sběrnách získáte na místním obecním úřadě nebo ve sběrně surovin.

ZÁRUČNÍ PODMÍNKY. Výrobce poskytuje záruku na dobu 24 měsíců ode dne zakoupení. Záruka zahrnuje výhradně poškození vzniklá vinou výrobce, tj. materiálové nebo montážní vady, nevztahuje se na poškození vzniklá vinou uživatele v důsledku nesprávného používání v rozporu s určením zařízení. Upozornění. Jakékoliv přestavby nebo demontáž zařízení mimo běžné používání a údržbu mají za následek ztrátu záruky!
V případě zjištění chybné funkce zařízení zašlete spolu s vyplněným záručním listem na adresu prodejce nebo výrobce. Podmínkou pro uznání záruky je shoda data výroby uvedeného na výrobku s datem uvedeným na záručním listu. Tyto podmínky nevylučují, neomezují ani nepodmiňují oprávnění kupujícího v případě rozdílnosti mezi zbožím a smlouvou.

GR ΟΔΗΓΙΕΣ ΧΡΗΣΗΣ

ΕΦΑΡΜΟΓΉ. Εσωτερικά φίλτρα ενυδρείου ASAP 300, ASAP 500, ASAP 700 έχουν σχεδιαστεί για να φιλτράρουν το νερό σε ένα ενυδρείο ή υδροτεράριουμ. Χαρακτηρίζεται από υψηλή παραγωγικότητα. Απλό σχεδιασμό τους για εύκολη εγκατάσταση και συντήρηση. Οι σύγχρονοι κινητήρες εξασφαλίζουν χαμηλή κατανάλωση ενέργειας. Το δοχείο του φίλτρου είναι να καθαρίσετε ή να αντικαταστήσετε (εναλλάξιμα δοχεία είναι διαθέσιμο ως αξεσουάρ) εύκολα. Τα φίλτρα μπορούν επίσης να λειτουργήσει σε ρηχά νερά, καθιστώντας τα ιδανικά για τον καθαρισμό του νερού σε υδροτεράριουμ.

ΟΡΟΙ ΑΣΦΑΛΟΥΣ ΧΡΗΣΗΣ. Ο αγορασμένος από Εσάς εξοπλισμός δημιουργήθηκε σύμφωνα με τα τωρινά πρότυπα ασφαλείας που ισχύουν στο έδαφος της Ευρωπαϊκής Ένωσης. Για τη μακροπρόθεσμη και ασφαλή χρήση παρακαλούμε να διαβάσετε τους παρακάτω όρους ασφαλείας:
1. Ο εξοπλισμός είναι κατασκευασμένος για τη χρήση μόνο σε κλειστούς χώρους αποκλειστικά και μόνο σύμφωνα με τον προορισμό του.
2 Ο εξοπλισμός μπορεί να τροφοδοτείται μόνο από το ονομαστικό ηλεκτρικό ρεύμα που αναγράφεται στον εξοπλισμό.
3. Ο εξοπλισμός που βρίσκεται έξω από το νερό δεν πρέπει να εισάγεται σε ηλεκτρικό ρεύμα.
4. Το καλώδιο του ρεύματος που δεν αφαιρείται δεν μπορεί να αντικατασταθεί. Εάν το καλώδιο πάθει βλάβη, ο εξοπλισμός γίνεται άχρηστος.
5. ΠΡΟΕΙΔΟΠΟΊΗΣΗ: Για να εκτελέσετε τη συντήρηση του εξοπλισμού το οποίο βρίσκεται στο ενυδρείο ή στο υδροτεράριουμ αφαιρέστε το φις από την πρίζα.
6. Ο παρών εξοπλισμός μπορεί να χρησιμοποιείται από τα παιδιά τουλάχιστον 8 χρονών και από τα άτομα με χαμηλές φυσικές ικανότητες , διανοητικές ή με την έλλειψη της πείρας σε τέτοιο εξοπλισμό, μόνο εάν θα επιτηρούνται ή θα διαβάσουν με ασφαλή τρόπο και κατανοήσουν τους σχετικούς με αυτό κινδύνους. Τα παιδιά δεν θα πρέπει να παίζουν με τον εξοπλισμό. Δεν θα πρέπει να καθαρίζεται και να συντηρείται το μηχάνημα από τα παιδιά χωρίς την επιτήρηση.

ΕΓΚΑΤΑΣΤΑΣΗ, ΕΚΚΊΝΗΣΗ ΚΑΙ ΡΥΘΜΙΣΗ. Το φίλτρο θα πρέπει να τοποθετηθεί στο ενυδρείο σε μία κατακόρυφη θέση. Το ελάχιστο βάθος βύθισης φαίνεται στο Σχ. 1. Ρυθμίστε την έξοδο του νερού γίνεται με την περιστροφή του φυσιγγίου φίλτρου προς τα αριστερά ή προς τα δεξιά εντός του εύρους των 0-90 μοιρών (βλέπε σχ. 5).

ΣΥΝΤΉΡΗΣΗ. Προκειμένου να εξασφαλιστεί η συνεχής και αποτελεσματική λειτουργία του φίλτρου είναι απαραίτητο να καθαρίζετε τακτικά το φίλτρο κασέτας ή αντικατάσταση των νέων δοχείων αξεσουάρ. Για να αφαιρέσετε το δοχείο, γυρίστε το προς οποιαδήποτε κατεύθυνση 180 μοίρες (βλέπε σχ. 4).
Εκτός από την αντικατάσταση ή τον καθαρισμό του φίλτρου, αναγκαίος είναι επίσης τακτικός καθαρισμός του ρότορα και του θαλάμου (συνιστάται να εκτελέσετε αυτή τη λειτουργία, τουλάχιστον μία φορά κάθε δύο εβδομάδες. Η διαδικασία για την αφαίρεση του σόου ρότορα φαίνεται στα σχ. 2 και 3. Για να καθαρίσετε τον θάλαμο του ρότορα, συνιστάται να χρησιμοποιήσετε μια μαλακή βούρτσα.

ΑΠΟΠΟΊΗΣΗ ΚΑΙ ΑΠΌΡΡΙΨΗ. Τα απόβλητα ηλεκτρικού και ηλεκτρονικού εξοπλισμού δεν πρέπει να απορρίπτονται στα σκουπίδια. Επιλογή και κατάλληλη απόρριψη των αποβλήτων αυτών συμβάλλει στην προστασία του περιβάλλοντος. Ο χρήστης είναι υπεύθυνος για την παροχή εξοπλισμού που χρησιμοποιείται για να ορίσει τα σημεία συλλογής, όπου θα γίνονται δεκτές χωρίς χρέωση. Οι πληροφορίες σχετικά με αυτό το προϊόν, επικοινωνήστε με τις τοπικές αρχές ή το σημείο της αγοράς.

ΕΓΓΥΗΣΗ. Παρέχουμε εγγύηση για χρονικό διάστημα 24 μηνών από την ημερομηνία αγοράς. Αυτή η εγγύηση ισχύει στην Ευρωπαϊκή Ένωση. Η εγγύηση καλύπτει μόνο τις ζημίες που προκλήθηκαν από υπαιτιότητα του κατασκευαστή, που είναι ελαττωματικό σε υλικά ή συναρμολόγησης λάθη, και δεν καλύπτει ζημιές που προκλήθηκαν από το χρήστη, ως αποτέλεσμα της ακατάλληλης χρήσης της συσκευής ή το χρησιμοποιούν για άλλους σκοπούς εκτός από την προβλεπόμενη χρήση του. Παρακαλούμε σημειώστε ότι οποιαδήποτε προσπάθεια να επαναλάβει ή αφαίρεση του υλικού πέρα από το πεδίο εφαρμογής της κανονικής χρήσης και συντήρησης θα ακυρώσει την εγγύηση!
Σε περίπτωση βλάβης πρέπει να αποστέλλονται μαζί με τη συμπληρωμένη κάρτα εγγύησης στη διεύθυνση του πωλητή ή τον κατασκευαστή. Για να αναγνωρίσει μια εγγύηση από την ημερομηνία παραγωγής συμβατότητας που αναγράφεται στο προϊόν με την ημερομηνία που αναγράφεται στην κάρτα εγγύησης. Αυτοί οι όροι και οι προϋποθέσεις δεν αποκλείουν, περιορίζουν ή να αναστείλουν τα δικαιώματα του αγοραστή στο πλαίσιο της μη συμμόρφωσης. Η εγγύηση περιορίζεται στην επισκευή ή την αντικατάσταση της μονάδας αυτής καθαυτής. Δεν περιλαμβάνει τις επιπτώσεις της απώλειας ή ζημίας σε οποιαδήποτε άλλα αντικείμενα.

HR INSTRUKCIJA RUKOVANJA

PRIMIJENA. Unutrašnje filteri za akvarijum ASAP 300, ASAP 500, ASAP 700 namjenjene su za filtriranje vode u akvarijumu ili akvaterrarijumu. Karakterizira se visokom učinkovitošću rada. Njihova jednostavna konstrukcija olakšava instalaciju i rukovanje. Moderni motori garantuju nisku potrošnju energije. Rezervoar filtera je lako čistiti i mijenjati (rezervni rezervoari su dostupni kao dodatna oprema). Filteri mogu raditi u plitkoj vodi zahvaljujući i zato pogodni su za uporabu u akvaterrarijumima.

UVIJETI BEZBJEDNOSG KORIŠTENJA. Kupljeni od Vas uređaj je izrađen suglasno aktuelnim sigurnosnim normama, obavezuju im na podru ju Europske unije. U cilju dugotrajnog i bezbjednog korištenja molimo uređaja molimo se upoznati s dole navedenim uvijetima:
1. Uređaj je prilagođen za primjenu isklju ivo u zatvorenim prostorijama i isklju ivo suglasno namjeni.
2. Uređaj može biti napajan isklju ivo iž elektri ke mreže s naponom datim u tabeli s informacijom na uređaju.
3. Uređaj, koji nije u vodi ne smije se uključivati u električki mrežu.
4. Napojni kabl sen e odvaja, ne može biti zamjenjen. Ukoliko se kabl ošteti uređaj ne može biti korišten.
5. UPOZORENJE: Prije vršenja konzervacije opreme, koja se nalazi u akvarijumu ili akvaterrarijumu izvadite utikač iz električnog gnjezda.
6. Ova oprema može biti korištena od strane djece, najmanje 8 godišnje i osoba sa smanjenim fizi kim, umstvenim mogu nostima a također osobe bez iskustva i poznavanja opreme, ukoliko će biti obezbjeđen nadzor ili obu enje u korištenju opreme, na bezbjedan i shvatljiv na in, a takođe da budu objasnene opasnosti. Djeca ne smjeju igrati se opremom. Djeca ne bi trebalo čistiti i baviti se održavanjem opreme.

MONTAŽA, UKLJUČIVANJE I PODEŠAVANJE. Filter treba staviti u akvwarijum vertikalno. Minimalnu dubinu potopljenja prikazuje crtež 1. Podešavanje smijera izlaza vode odvija se putem okrenuća rezervoara s filterom u lijevo ili desno za 0-90 stupnjeva (vidi crtež 5).

ODRŽAVANJE. Da bi osigurali neprekidni i učinkovit rad filtera neophodno je redovno čišćenje rezervoara s filterom ili njegova zamjena na nov iz dodatne opreme. Da bu izvadili rezervoar treba ga okrenuti u bilo kom smijeru za 180 stupnjeva (vidi crtež 4).
Osim zamjene ili čišćenja uložka za filtriranje neophodno je čišćenje rotora i njegov rezervoar (preporučuje se vršenje tih radni najmanje svaka dva tijedna. Način demontaže rotora prikazuju crteži 2 i 3. Za čišćenje rezervoara rotora preporučuje se korištenje meke četkice.

DEMONTAŽA I UNIŠTAVANJE. Potrošenu elektroopremu i računarnu opremu ne smije se bacati u smeće. Prebrana i i ispravna utilizacija takvih otpada pridonosi zaštiti okoliša. Korisnik je odgovoran za dostavu potrošene opreme u mjesto skupljana otpada, gdje oprema će biti primljena besplatno. Informaciju o o takvim mjestima se može naći kod nadležnih lokalnih vlasti ili na prodajnim mjestima.

UVIJETI JAMSTVA. Proizvođač daje 24 mjesečni period jamstva, računajući od datuma kupovine. Jamstvo važi na području cijele Europske unije. Jamstvo obuhvaća mane, koje sus e pojavile grješkom proizvođača tj. mane materijala ili montaže, ne obuhvaća kvarove nastale grješkom korisnika ili zbog nenadležnog rukovanja uređajem ili korišćenjem ne odgovarajućim namjeni. Opaska: bilokoji pokušaji preradivanja ili demontaže opreme, koje prevazilaze okvir normalnog korišćenja i održavanja uređaja, prouzrokuju zagubu jamstva!
U slučaju konstatacije neispravnog rada uređaja treba ga poslati zajedno s popunjenom jamstvenim listom prodavcu ili proizvođaču. Uvijet priznanja jamstva jeste suglasnost datuma proizvodnje upisanog na proizvodu s datumom s jamstvenog lista. Ovi uvijeti ne isključuju, ne ograničavaju niti ne suspenduju prava potrošača, koja proizilaze s nesuglasnosti robe s ugovorom. Jamstvo je ograničeno samo do opravke ili zamjene samog uređaja. Ne obuhvaća gubitka ili šteta nastali na drugim objektima.

HU KEZELÉSI ÚTMUTATÓ

ALKALMAZÁS. Az ASAP 300, ASAP 500, ASAP 700 belső akváriumi szűrők az akvárium vagy akvaterrárium vizének szűrésére szolgálnak. Szűrési intenzitásuk igen magas. Egyszerű felépítésük megkönnyíti a beszerelésüket és a kezelésüket.
A korszerű motorok garantálják az alacsony energiafogyasztást. A szűrőtartály kitisztítása vagy cseréje igen egyszerű (szűrő cseretartályok kaphatók pótlólagos szerelvényekként). A szűrők sekély vízben is működhetnek, ennek köszönhetően nagyszerűen alkalmasak a víz tisztítására akvaterráriumokban.

A BIZTONSÁGOS HASZNÁLAT FELTÉTELEI. Az Ön által megvásárolt berendezés az Európai Unió területén jelenleg érvényes biztonsági szabványok követelményeinek megfelelően készült. A hosszantartó biztonságos használata érdekében kérjük, ismerkedjen meg az alábbi biztonsági feltételekkel:
1. A berendezés csak zárt helyiségekben, és kizárólag a rendeltetésének megfelelően használható.
2. A berendezés csak olyan elektromos hálózatról táplálható, amelynek névleges feszültsége megegyezik a berendezésen megadott értékkel.
3. Amikor a berendezes nincs vizbe meritve, nem szabad racsatlakoztatni az elektromos halozatra.
4. A le nem választható tápvezetéket nem szabad kicserélni. Ha ez a vezeték megsérül, ezzel a berendezés használhatatlanná válik.
5. FIGYELMEZTETÉS: Az akváriumban vagy akvaterráriumban található berendezés karbantartása előtt a dugvillás csatlakozót ki kell húzni a hálózati aljzatból.
6. Ezt a berendezést legalább 8 éves kort elért gyermekek, mozgásukban vagy szellemileg korlátozott személyek, vagy olyanok, akik nem ismerik a berendezést és tapasztalatlanok, csak olyan körülmények között használhatják, ha felügyeletet biztosítunk, vagy útmutatással látjuk el őket a berendezés biztonságos használatáról, és megértetjük velük a vele kacsolatos veszélyeket. A gyermekeknek nem szabad játszani ezzel a berendezéssel. A berendezést gyermekek nem tisztíthatják és nem végezhetnek rajta karbantartást felügyelet nélkül.

BESZERELÉS, ÜZEMBE HELYEZÉS ÉS SZABÁLYOZÁS. A szűrőt az akváriumban függőleges helyzetben kell elhelyezni. A minimális bemerítési mélységet az 1. ábra mutatja. A kimeneti vízsugár iránya szabályozható a szűrőtartály balra vagy jobbra történő elfordításával, 0-90 szögtartományban (lásd a 5. ábrát).

KARBANTARTÁS. Az állandó és intenzív működés biztosítása céljából szükséges a szűrőtartály rendszeres megtisztítása vagy cseréje új tartozék-tartályokra. A tartály kivétele céljából azt tetszőleges irányban el kell fordítani 180 foknyira (lásd a 4. ábrát).
A szűrőbetét cseréjén vagy tisztításán kívül rendszeresen meg kell tisztítani a forgórészt és annak kamráját is (ajánlatos e tevékenységet legalább kéthetenként elvégezni. A forgórész kiszerelésének módját mutatja a 2. és a 3. ábra. A forgórész kamra tisztításához ajánlatos kis puha kefét használni.

KISELEJTEZÉS ÉS ÚJRAHASZNOSÍTÁS. Az elhasználódott elektromos és elektronikus készülékeket a háztartási szemétbe nem szabad kidobni. Az ilyen típusú hulladékok elkülönített gyűjtése és helyes újrahasznosítása hozzájárul a természetes környezet értékeinek védelméhez. A felhasználó felel az elhasznált készüléknek egy speciális gyűjtőhelyre való elviteléért, ahol azt térítésmentesen átveszik. Az ilyen gyűjtőhelyről információ nyerhető a helyi önkormányzati szerveknél vagy az eladás helyén.

GARANCIAFELTÉTELEK. A gyártó a vásárlástól számított 24 hónapos garanciát biztosít. A garancia kiterjed a gyártó hibájából felmerülő meghibásodásokra, azaz a szerelési és anyaghibákra, de nem vonatkozik a felhasználó hibájából keletkezett, a nem megfelelő kezelésből vagy a berendezésnek a rendeltetésétől eltérő más használatából keletkezett meghibásodásokra.
Figyelem: a berendezésen bármilyen változtatás vagy a szétszerelés megkísérlése nem minősül normális használatnak vagy karbantartásnak, és az ilyenek a garancia elvesztését okozzák!
Ha a berendezés működésének helytelenségét észleli, kérjük küldje el a berendezést – az eladó által kitöltött garancialevéllel együtt – a gyártó vagy az eladó címére. A garancia elismerésének feltétele a terméken feltüntetett és a garancialevélre beírt gyártási idők azonossága. Olyan esetben, ha az áru nem felel meg a szerződésnek, a jelen feltételek nem zárják ki, nem korlátozzák és nem függesztik fel a Vevő e tényből adódó jogait.

NL GEBRUIKSAANWIJZING

TOEPASSING. Aquariumbinnenfilters ASAP 300, ASAP 500, ASAP 700 bestemd voor het filteren van het water in een aquarium of aquaterrarium. Gekenmerkt door een hoge arbeidsproductiviteit. Eenvoudig ontwerp voor eenvoudige installatie en onderhoud. Moderne motoren zorgen voor een laag energieverbruik. De filterbak is makkelijk schoon te maken en te vervangen (vervangende bakken zijn als extra accessories verkrijgbaar). Filters zijn tevens te gebruiken in laag water waardoor deze perfect geschikt zijn voor het reinigen van water in aquaterraria.

VOORWAARDEN VOOR VEILIG GEBRUIK. Het door U aangekochte toestel is conform de Europese veiligheidsregels uitgevoerd. Voor langdurig en duurzaam gebruik vragen wij met de volgende veiligheidsvoorwaarden kennis te nemen:
1. Het toestel is bestemd voor gebruik alleen in gesloten ruimten en volgens bestemming.
2. Het toestel wordt alleen van elektrisch net met de op het toestel aangegeven nominale spanning gevoed.
3. Het toestel niet aan elektrisch net aansluiten indien het zich buiten water bevindt.
4. Het niet verwijderbare voedingskabel mag nooit vervangen worden. Bij beschadiging van de kabel wordt het toestel nutteloos.
5. WAARSCHUWING: in geval van onderhoud in het aquarium of akwaterrarium dient men de stekker uit het stopcontact te halen.
6. Het toestel mag door kinderen van minimum 8 jaar en door personen met beperkt lichamelijk, mentaal vermogen en door personen met beperkte ervaring en kennis van het toestel worden gebruikt alleen onder toezicht of na scholing over veilig gebruikt en begrip voor eventueel gevaar. De kinderen mogen niet met het toestel spelen. De kinderen mogen geen reiniging of onderhoud zonder toezicht verrichten.

MONTAGE, INBEDRIJFSTELLING EN AFSTELLING. Het filter dient in verticale positie in een aquarium te worden geplaatst. De minimale diepte is getoond in fig. 1. De richting van de waterafvoer kan worden afgesteld door het filterpatroon naar links of naar rechts te draaien binnen een bereik van 0-90 graden (zie fig.5).

ONDERHOUD. Voor een continue en efficiënte werking van het filter dient men regelmatig het filterpatroon schoon te maken of te verwisselen.
Om het patroon eruit te halen dient men deze 180 graden in een vrije richting te draaien (zie fig.4).
Naast het verwisselen of schoonmaken van het filterpatroon is het tevens van belang de rotor en de kamer schoon te maken (Het wordt aanbevolen deze activiteit ten minste eenmaal per twee weken uit te voeren). De procedure voor het verwijderen van de rotor is te zien in fig. 2 en 3. Voor het schoonmaken van de kamers dient men gebruik te maken van een zachte borstel.

DEMONTAGE EN VERWIJDERING. Gooi gebruikte elektronische en elektrische apparatuur niet in de vuilnisbak. Sorteren en het juist verwerken van dit soort afval zorgt ervoor dat het milieu beschermd wordt. De gebruiker is ervoor aansprakelijk om de gebruikte apparatuur af te leveren bij een hiervoor gespecialiseerd verzamelpunt, waar deze gratis in ontvangst wordt genomen. Informatie over deze punten is verkrijgbaar bij de lokale autoriteiten of het verkoopspunt.

GARANTIEVOORWAARDEN. De producent geeft 36 maanden garantie vanaf de datum van aankoop. De garantie geldt binnen de Europese Unie. De garantie dekt uitsluitend beschadigingen die ontstaan zijn door schuld van de producent, d.w.z. materiaaldefecten of montagefouten. Deze omvat geen beschadigingen die ontstaan zijn door schuld van de gebruiker als gevolg van onjuiste behandeling van het apparaat of gebruik in strijd met het doel ervan. Let op: alle pogingen tot bewerking of demontage van het apparaat die niet onder normaal gebruik en onderhoud vallen, zorgt voor verlies van de garantie!
Wanneer u constateert dat het apparaat niet goed werkt, dient u het met het ingevulde garantiebewijs naar het adres van de verkoper of producent te sturen. Voorwaarde voor erkenning van de garantie is het overeenkomen van de productiedatum op het product met de datum op het garantiebewijs. De rechten van de koper die voortvloeien uit discrepantie van het product met de overeenkomst worden niet uitgesloten, beperkt of opgeschort door deze voorwaarden. De garantie beperkt zich uitsluitend tot de reparatie of vervanging van het apparaat zelf. Zij dekt de gevolgen van verlies of vernieling van wat voor andere objecten dan ook niet.

PT MANUAL DE INSTRUÇÕES

DESTINAÇÃO. Os filtros de aquário internos ASAP 300, ASAP 500, ASAP 700 destinam-se a filtrar água num aquário ou aquaterrário. Eles se distinguem por um alto rendimento. A sua construção simples facilita a instalação e o uso. Os motores modernos garantem o uso reduzido de energia. O recipiente do filtro é fácil de limpar ou trocar (recipientes sobressalentes são acessíveis como peças accessórias). Os filtros podem funcionar também em água não funda, por isso são perfeitos para limpar a água em aquaterrários.

CONDIÇÕES DE USO SEGURO. O aparelho que acabam de comprar foi elaborado de harmonia com as atuais normas de seguraça vigentes no território da União Europeia. Para assegurar seu uso durável e seguro, por favor leiam as condições de uso seguro a seguir:
1. O aparelho foi adaptado para uso unicamente em locais fechados e unicamente de acordo com a sua destinação.
2. O aparelho pode ser alimentado unicamente através da rede elétrica com voltagem nominal indicada no aparelho.
3. Nao se deve ligar a rede eletrica o aparelho que permanece fora da agua.
4. O cabo de alimentação não desligável não pode ser trocado. Caso o cabo ficar denificado, o aparelho torna-se sem proveito.
5. AVISO: Antes de conservar aparelhos que se encontram no aquário ou no aquaterrário, é necessário retirar o plugue da tomada elétrica.
6. Este aparelho poderá ser usado por crianças com idade de pelo menos oito anos e por pessoas com capacidades físicas, mentais ou sensoriais reduzidas ou por pessoas sem experiência ou com poucos conhecimentos do aparelho, caso for garantida a supervisão ou de acordo com o manual de instruções, transmitido, junto com informações sobre os perigos relacionados com o uso do aparelho, por pessoas responsáveis pela sua segurança. Crianças devem ser vigiadas para garantir que não brinquem com o aparelho. A limpeza e conservação do aparelho não deve ser realizada por ciranças sem supervisão.

MONTAGEM, POSTA EM MARCHA E REGULAÇÃO. O filtro deve ser colocado no aquário na posição vertical. A profundeza mínima de submersão foi apresentada no desenho 1. A regulação da direção de escape da água é feita virando o recipiente de filtragem à esquerda ou à direita de 0 a 90 graus(ver desenho 5).

CONSERVAÇÃO. Com o fim de assegurar um trabalho contínuo e eficaz do filtro, é necessária a regular limpeza de seu recipiente de filtragem ou a sua mudança por um novo recipiente acessório. Com o fim de retirar o recipiente, deve-se virá-lo em qualquer direção de 180 graus (ver desenho 4).
Para além da troca ou da limpeza do cartucho de filtragem é necessária também a regular limpeza do rotor e de sua câmara (recomenda-se fazé-lo pelo menos cada duas semanas). O modo de demontar o rotor foi mostrado nos desenhos 2 e 3. Para limpar a câmara do rotor recomenda-se usar uma escova macia.

DESMONTAGEM E CASSAÇÃO. O equipamento elétrico e eletrónico usado não deve ser deitado fora no lixo. O selecionamento e a utilização regrada desse tipo de lixo contribui para a proteção do meio ambiente. O usuário é responsável pelo fornecimento do equipamento usado para um ecoponto de coleta especializado, onde ele será aceite gratuitamente. É possível obter informações sobre tal ecoponto junto a autoridades locais ou no local de compra.

CONDIÇÕES DE GARANTIA. O produtor outorga uma garantia pelo período de 24 meses a contar desde a data da compra. A garantia é vigente no território da União Europeia. A garantia abrange unicamente danos ocorridos por culpa do produtor, ou seja defeitos nos materiais ou falhas de montagem, e não abrange danos ocorridos por culpa do usuário, por motivo do mau manejo do equipamento ou do seu uso para fins incompatíveis com sua finalidade. Nota: quaisquer tentativas de adaptação ou desmontagem do equipamento que excedam o seu uso e conservação normais ocasionam a perda da garantia.
Caso se verifique o funcionamento irregular do equipamento, é necessário enviá-lo junto com a ficha de garantia preenchida para o endereço do vendedor ou do produtor. Será condição do reconhecimento da garantia a compatibilidade da data de produção gravada no produto com a data inscrita na ficha de garantia. As presentes condições não excluem, não limitam nem suspendem os direitos do comprador que resultam da incompatibilidade da mercadoria com o contrato. A garantia será limitada exclusivamente à reparação ou substituição do próprio aparelho. Não abrange efeitos da perda ou da danificação de quaisquer outros objetos.

RO INSTRUCȚIUNI DE FOLOSIRE

APLICARE. Filtrele interioare de acvariu ASAP 300, ASAP 500, ASAP 700 sunt destinate pentru filtrarea apei din acvariu sau acvaterar. Se caracterizează prin înaltă performanță de activitate. Construcția lor simplă simplifică instalarea și utilizarea. Motoarele moderne garantează un consum redus de energie. Recipientul de filtru este ușor de curățat sau de schimbat (recipientele interschimbabile sunt disponibile ca accesorii suplimentare). Filtrele pot lucra de asemenea într-o apă scăzută datorită acestuia se potrivesc pentru curățarea apei în acvaterare.

CONDIȚII DE UTILIZARE SIGURĂ. Aparatulcump[rat de Dvs. a fostfabricatînconformitate cu standardeleactuale de siguranțăînvigoareînUniuneaEuropeană. Înscopulutilizăriiluipetermen lung șiîncondiții de siguranțăutilizareaacestuia, vărugămsăcitițiurmătoarelecondiții de siguranță:
1. Aparatulesteproiectatpentruutilizareaîn interior doarșiexclusivpentruscopulpropus.
2. Dispozitivulpoate fi operatnumai de la rețeaua de alimentare cu o tensiunenominalăspecificatăpeunitate.
3. Dispozitivulce se găseșteinafaraapei nu poate fi legat la rețeauaelectrică.
4. Cablul de alimentare nu poate fi înlocuit. Încazulîn care cablulestedeteriorat, echipamentuldevineinutil.
5. AVERTISMENT: Înainte de efectuarea lucărilor de întreținere a echipamentului aflat în acvariu sau acvaterar trebuie scos ștecherul din priză.
6. Acestechipamentpoate fi utilizat de cătrecopiiînvârstă de celpuțin 8 aniși de cătrepersoanele cu mobilitateredusăfizică, psihicăși cu lipsa de experiențășicunoștințe, dacăva fi asiguratăsupraveghereasauinstructajul cu privire la utilizareaechipamentuluiîncondiții de siguranțășiînțeleseriscurileasociate. Copiii nu artrebuisă se joace cu aparatul. Nu artrebuisă fie efectuatăcurățareașiîntreținereaechipamentelor de cătrecopiifărăsupraveghere.

MONTAREA, PORNIREA ȘI REGULAREA. Filtrul trebuie pus în acvariu în poziția verticală. Adâncimea minimă de scufundare este prezentată la des.1. Regularea direcției de evacuare a apei este realizată prin sucirea recipientului de filtru în partea stângă sau dreaptă în interval de 0-90 grade (uite des. 4).

CONSERVAREA. Pentru a asigura o funcționare continuă și eficientă A lucrului de filtru este necesară o curățare periodică recipientului de filtru sau schimbarea lui în noi accesorii de recipiente. Pentru a scoate recipientul trebuie rotit în orice direcție la 180 de grade (uite des. 4).
În afara schimbării sau curățării rezervei de filtru este necesară de asemenea o curățare periodică a rotatorului și camerei lui (se recomandă efectuarea acestei acțiuni nu mai rar decât o dată la două săptămâni. Modul de demontare a rotatorului arată des. 2 și 3. Pentru cărățarea camerei de rotator se recomandă folosirea unei periuțe moale.

DEMONTARE ȘI CASARE. Deșeurile de echipamente electrice și electronice nu trebuie aruncate în coșul de gunoi. Selectarea și eliminarea corespunzătoare a acestor deșeuri contribuie la protecția mediului. Utilizatorul este responsabil pentru furnizarea de echipamente utilizate la punctele de colectare desemnate, unde vor fi acceptate gratuit. Informațiile de pe acest articol, vă rugăm să contactați autoritățile locale sau de la punctul de achiziționare.

CONDIȚII DE GARANȚIE. Oferim o garanție pentru o perioadă de 24 luni de la data achiziționării. Această garanție se aplică în Uniunea Europeană. Garanția acoperă numai daunele cauzate de vina producătorului, care este defect în erori materiale sau de asamblare, și nu acoperă daunele cauzate de utilizator, ca urmare a manipulării necorespunzătoare a dispozitivului sau folosi pentru alte scopuri decât utilizarea prevăzută. ATENȚIE: orice încercare de modificare sau îndepărtarea a aparatului dincolo de sfera de utilizare normală și întreținere duce la pierderea garanției!
În caz de defecțiuni trebuie să fie trimise, împreună cu certificatul de garanție completat la adresa de vânzător sau producător. În scopul de a recunoaște o garanție de compatibilitate data de producție tipărită pe produs cu data înscrisă pe certificatul de garanție. Acești termeni și condiții nu exclud, limitează sau suspendă drepturile cumpărătorului care rezultă din neconformitatea mărfii cu contractul. Garanția este limitată la repararea sau înlocuirea unității în sine. Aceasta nu include efectele de pierdere sau deteriorare a altor obiecte.

SE BRUKSANVISNING

ANVÄNDNING. Invändiga akvariefilter ASAP 300, ASAP 500, ASAP 700 är avsedda att användas för filtrering av vatten i ett akvarium eller vattenterrarium. De kännetecknas av en hög effektivitet. Deras enkla konstruktion underlättar installation och handhavande. Moderna motorer garanterar en låg strömförbrukning. Filterbehållaren är lätt att göras ren eller bytas (utbytbara behållare finns tillgängliga som extra tillbehör). Filtren kan även arbeta vid låg vattennivå varför de utmärkt lämpar sig för rening av vatten i vattenterrarier.

VILLKOR FÖR SÄKER ANVÄNDNING. Den inköpta anordningen har tillverkats enligt gällande EU-säkerhetsstandarder. För lång och säker användning var vänlig och läs säkerhetsanvisningar nedan:
1. Anordningen är avsedd för inomhusbruk och får användas endast enligt inom avsett användningsområde.
2. Anordningens får anslutas endast till elnätet med samma nominell spänning som anges på anordningen.
3. Anslut inte anordningen till elnätet om den inte finns i vatten.
4. Använd inte anordningen om den är skadad eller om anslutningskabel är skadad. Kontrollera anslutningskabeln före varje användning. Det är förbjudet att laga eller byta ut anslutningskabeln eller montera extra utrustning. I fall kabeln blir trasig ska hela anordningen bytas ut.
5. Koppla av från elnätet alla anordningar som finns i tanken innan du sätter handen i vattnet.
6. Utrustningen får inte användas av personer (inklusive barn) med fysisk, känslo- eller psykisk funktionsnedsättning eller av personer utan erfarenheter eller kunskaper avseende utrustningen, om det inte sker under övervakning eller enligt anordningens bruksanvisning som lämnas till den ansvarig för dessa personers säkerhet. Observera att barn inte leker med utrustningen.

MONTERING, UPPSTART OCH JUSTERING. Filtret ska placeras i akvariet i vertikalt läge. Minimalt nedsänkningsdjup visas i fig 1. Justering av vattenutloppets riktning sker genom vridning av filterbehållaren åt vänster eller höger inom 0-90 graders område (se fig. 5).

SKÖTSEL. För att säkerställa en kontinuerlig och effektiv filterdrift är det nödvändigt att regelbundet rengöra filterbehållaren eller byta ut den mot en ny behållare som finns tillgänglig som extra tillbehör. För att ta ut behållaren ska den vridas 180 grader åt valfri riktning (se fig. 4).
Förutom byte eller rengöring av filterinsatsen måste även rotorn och rotordelen rengöras regelbundet (vi rekommenderar att åtgärden utförs ej sällan än varannan vecka). Demontering av rotorn visas i fig. 2 och 3. Använd en mjuk trasa för rengöring av rotordelen.

NEDMONTERING OCH KASSERING. Det är förbjudet att kassera använd elektrisk eller elektronisk utrustning i en soptunna. Sortering och korrekt användning av denna typ av avfall leder till bevaring av naturens resurser och undvikande av negativ påverkan på hälsan, som annars kan äventyras av inkorrekt avfallshantering.
Användaren är ansvarig för att leverera den använda produkten till en specialiserad samlingspunkt där den kan tas emot gratis. Information om sådan inrättning kan fås från lokala myndigheter, eller genom att kontakta antingen säljaren eller tillverkarens service.

GARANTIVILLKOR. Tillverkaren lämnar garanti i 24 månader räknat från köpdatumet. Garantin täcker defekter som orsakats av fel i tillverkningen, t.ex. defekt material eller felaktigt utförande. Den täcker inte mekaniska eller några andra skador som orsakats av inkorrekt användning eller konstruktionsändringar som utförts av användaren. Vid krav under denna garanti, vänligen skicka in garantisedeln med säljarens stämpel tillsammans med den skadade pumpen till tillverkarens eller distributörens adress. En förutsättning för att garantin ska gälla är att tillverkningsdatumet som är stämplat på pumphuvudet överensstämmer med tillverkningsdatumet på garantisedeln.

SK NÁVOD NA OBSLUHU

POUŽITIE. Interiérové akváriové filtre ASAP 300, ASAP 500, ASAP 700 sú určené na filtrovanie vody v akváriu alebo v akvateráriu. Vyznačujú sa vysokou účinnosťou. Ich jednoduchá konštrukcia uľahčuje inštaláciu a obsluhu. Moderné motory zaručujú nízku spotrebu energie. Nádržku filtra jednoducho vyčistíte alebo vymeníte (vymeniteľné nádržky sú dostupné ako dodatočné príslušenstvo). Filtre môžete prevádzkovať aj v plytkej vode, vďaka čomu sú veľmi vhodné aj na čistenie vody v akvateráriách.

PODMIENKY BEZPEČNEJ PREVÁDZKY. Vami kúpené zariadenie bolo vyrobené v súlade s aktuálnymi bezpečnostnými normami platnými na území Európskej únie. Pre jeho dlhodobé a bezpečné používanie Vás prosíme, aby ste sa oboznámili s nižšie uvedenými bezpečnostnými pokynmi:
1. Zariadenie je prispôsobené na prevádzku len v zatvorených miestnostiach a výlučne v súlade s jeho určením.
2. Zariadenie sa môže napájať len z elektrickej siete s menovitým napätím, ktoré je uvedené na zariadení.
3. Zariadenie nachadzajuce sa mimo vody sa nesmie zapajať do elektrickej siete.
4. Pevná prívodná šnúra sa nemôže vymieňať. Ak sa šnúra poškodí, zariadenie sa nesmie používať.
5. UPOZORNENIE: Pred údržbou príslušenstva, ktoré je v akváriu alebo v akvateráriu, odpojte zástrčku z elektrickej zásuvky.
6. Toto zariadenie sa môže používať deťmi vo veku min. 8 rokov a osobami s obmedzenými fyzickými a duševnými schopnosťami ako aj osobami bez skúseností s obsluhou zariadenia v prípade, že bude zabezpečený dohľad alebo zrozumiteľné zaučenie v rozsahu bezpečného prevádzkovania zariadenia a spojených s tým rizík. Deti sa nesmú hrať so zariadením. Deti bez dohľadu nesmú čistiť ani vykonávať údržbu zariadenia.

MONTÁŽ, SPREVÁDZKOVANIE A NASTAVENIE. Filter umiestnite v akváriu v zvislej polohe. Minimálna hĺbka ponorenia je ukázaná na obr. 1. Nastavenie smeru výtoku vody je možné otočením filtračnej nádržky doľava alebo doprava v rozsahu 0-90 stupňov (viď obr. 5).

ÚDRŽBA. Pre zabezpečenie nepretržitej a výkonnej práce filtra je potrebné pravidelne čistiť filtračnú nádržku alebo vymieňať ju za novú (možnosť kúpy ako príslušenstvo). Pre vybratie nádržky je potrebné otočiť ju akýmkoľvek smerom o 180 stupňov (viď obr. 4). Okrem výmeny alebo čistenia filtračnej vložky je tiež potrebné pravidelne čistiť rotor a jeho komoru (odporúča sa čistiť túto časť minimálne raz za dva týždne). Spôsob demontáže rotora je zobrazený na obr. 2 a 3. Na čistenie komory rotora sa odporúča používať mäkkú kefku.

DEMONTÁŽ A LIKVIDÁCIA. Opotrebované elektrické a elektronické zariadenie sa nesmie vyhadzovať do odpadkov. Selektovanie a správne zúžitkovanie odpadov tohto typu sa pričiňuje na ochranu prírodného prostredia.
Užívateľ je zodpovedný za doručenie opotrebovaného zariadenia do špecializovaného miesta zberu, kde bude zariadenie prijaté bezplatne. Informácie o takomto mieste sú na miestnom úrade, alebo sa môžete informovať v mieste predaja, prípadne v servise výrobcu.

PODMIENKY ZÁRUKY. Výrobca udeľuje záruku na dobu 36 mesiacov, počítajúc odo dňa zakúpenia. Záruka sa vzťahuje na poškodenia vzniklé z viny výrobcu, tzn. vady materiálu alebo montážne chyby. Záruka sa nevzťahuje na poškodenia vzniklé z viny užívateľa z dôvodu nesprávneho zaobchádzania so zariadením alebo používaním zariadenia na účely nezhodné s jeho určením. Pozor: akýkoľvek pokus o úpravy alebo demontáž zariadenia mimo rámec jeho normálneho používania a údržby spôsobuje stratu záruky!
Za účelom opravy treba poslať zariadenie spolu s vyplneným záručným listom predávajúcim na adresu výrobcu alebo distributéra, či predajcu. Podmienkou uznania záruky je zhodnosť dátumu výroby vytlačenom na telese čerpadla s dátumom vytlačeným v záručnom liste. Tieto podmienky nevylučujú, neohraničujú ani neodkladajú práva kupujúceho vyplývajúcich z nezrovnalosti tovaru s dohodou.
Záruka sa obmedzuje výhradne na opravu alebo výmenu samotného zariadenia. Nezahrňuje dôsledky stratenia alebo zničenia akýchkoľvek iných objektov.

GUARANTEE CARD • KARTA GWARANCYJNA
GARANTIESCHEIN • FICHE DE GARANTIE
ГАРАНТИЙНЫЙ ЛИСТ • HOJA DE GARANTÍA
GARANZIA • ГАРАНЦИОННА КАРТА
ZÁRUČNÍ LIST • ΕΓΓΥΗΣΗ • JAMSTVENI LIST
GARANCIALAP • GARANTIEBEWIJS
FICHA DE GARANTIA • GARANȚIE
GARANTIKORT • ZÁRUČNÝ LIST

Date of production • Data produkcji • Herstellungsdatum • Date de production
Дата изготовления • Fecha de fabricación • Data di produzione • Дата на производство
Datum výroby • Ημερομηνία παραγωγής • Datum proizvodnje • Gyártás dátuma • Productiedatum
Data de produção • Data producerii • Tillverkningsdatum • Dátum výroby

Date of selling • Data sprzedaży • Verkaufsdatum • Date de vente • Дата продажи • Fecha de venta
Data vendita • Дата на продажба • Datum prodeje • Ημερομηνίαπώλησης • Datum prodaje • Eladás dátuma
Verkoopdatum • Data de venda • Data vânzării • Försäljningsdatum • Dátum predaja

Stamp & signature of seller • Stempel i podpis sprzedawcy • Stempel und Unterschrift des Händlers
Cachet et signature du vendur • Штемпель и подпись продавца • Sello y firma del vendedor
Timbro e firma del venditore • Печат и подпис на продавача • Razítko a podpis prodejce
Σφραγίδα και υπογραφή του πολήτη • Peat i potpis prodavca • Az eladó pecsétje és aláírása
Stempel en handtekening van de verkoper • Carimbo e assinatura do vendedor
Ştampila şi semnătura vânzătorului • Säljares stämpel och namnteckning • Pečiatka a podpis predajcu

CLIENT REMARKS • UWAGI KLIENTA • BEMERKUNGEN DES KUNDEN • REMARQUES DU CLIENT
ЗАМЕЧАНИЯ КЛИЕНТА • COMENTARIOS DEL CLIENTE • COMMENTI DEL CLIENTE
ЗАБЕЛЕЖКИ НА КЛИЕНТА • POZNÁMKY ZÁKAZNÍKA • ΠΑΡΑΤΗΡΗΣΕΙΣ ΠΕΛΑΤΗ • NAPOMENE KLIJENTA
A FELHASZNÁLÓ MEGJEGYZÉSEI • OPMERKING VAN DE KLANT • OBSERVAÇÕES DO CLIENTE
OBSERVAȚIILE CLIENTULUI • KUNDANMÄRKNINGAR • POZNÁMKY ZÁKAZNÍKA
Defect description: • Opis usterki: • Beschreibung des Fehlers: • Description du défaut:
Описание неисправности: • Descripción de avería: • Descrizione del guasto: • Описание на повредата:
Popis závady: • Περιγραφή της βλάβης: • Opis mane: • A hiba leírása: • Beschrijving van het defect:
Descrição da falha: • Descrierea defecțiunii: • Felbeskrivning: • Popis poruchy:

Gwarancja jest udzielana na okres dwóch lat od daty sprzedaży i obowiązuje na terenie Unii Europejskiej.

ASAP FILTER

CE EAC

☐ 300

☐ 500

☐ 700

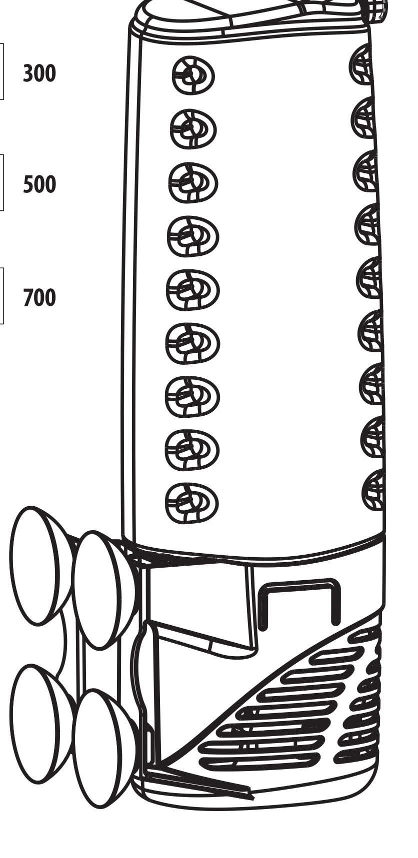

GB PL DE FR RU ES IT BG CZ GR HR HU NL PT RO SE SK

AQUAEL Sp. z o. o.
16-400 Suwałki, Dubowo II 35, Poland
www.aquael.com, e-mail: service@aquael.com

A / MULTI-6 / 2015-07-28

SPECIFICATIONS • DANE TECHNICZNE • TECHNISCHE ANGABEN • CARACTÉRISTIQUES TECHNIQUES KARAKTERYSTIKA • DATOS TÉCNICOS • SPECIFICHE TECNICHE • ТЕХНИЧЕСКИ ДАННИ ТЕСНИСКЕ ÚDAJE • TEKNIKA STOJEKIA • TEHNIČKI PODACI • MŪSZAKI ADATOK TECHNISCHE GEGEVENS • DADOS TECNICOS • DATE TEHNICE • TEKNISKA DATA • TECHNICKÉ ÚDAJE

ASAP		300	500	700
Voltage / Frequency • Napięcie / Częstotliwość • Spannung / Frequenz Tension / Fréquence • Напрежение / Честота • Tensión / Frecuencia Tensione / Frequenza • Напрежение / Честота • Napětí / Kmitočet Izvor napajanja/struja • Napon / Frekvencija • Feszültség / Frekvencia Spanning / Frequentie • Tensão / Frequência • Tensiune / Frecvență Spänning / Frekvens • Napätie / Frekvencia	V / Hz B / Гц	220-240 / 50		
Power • Moc • Leistung • Puissance • Мощност • Potencia • Potenza Moupnot • Výkon • Izvor • Snaga • Teljesítmény fehétel • Vermogen Potência • Putere • Effekt • Ýkon	W Вт	4,2	5,0	6,8
Maximum output • Maks. Wydajność • Max. Durchströmung Capacité max. • Максимальний расход насоса • Caudal máx. Capacità Max. • Макс. дебит • Max. výkon • Max. Продуктивността Maks. učinkovitost • Max. szintési intenzitás • Max. Capaciteit Capacidade máxima • Performanța maximă • Max kapacitet • Max. výkon	l/h n/ч λ/цфа	300	500	650
Maximum tank capacity • Zalecana pojemność akwarium Empfohlenes Beckenvolumen • Capacité du réservoir recommandée Рекомендуемая емкость аквариума • Capacidad recomendada de pecera Capacità serbatoio consigliata • Препоръчителен обем на аквариума Doporučená kapacita akvária • Препоръчителен работен обем на аквариума Preporučena zapremina akvarijuma • Az akvárium ajánlott térfogata Aanbevolen capaciteit aquarium • Capacidade recomendada do aquário Capacitatea recomandată a acvariului • Rekommenderat akvarievolym Odporúčaný objem akvária	l n λ	<100	50-150	100-250

LIST OF PARTS • WYKAZ CZĘŚCI • BAUTEILLISTE • LISTE DES PIÈCES • ПЕРЕЧЕНЬ ЭЛЕМЕНТОВ • ÍNDICE DE PIEZAS • ELENCO DELLE PARTI • СПИСЪК НА ЧАСТИТЕ • SEZNAM SOUČÁSTÍ • KATALOGUS E ALPTHMATON • SPISAK DIJELOVA • ALKATRÉSZ JEGYZÉK ONDERDELENOVERZICHT • LISTA DE PEÇAS • LISTA COMPONENTELOR • INGÅENDE DELAR • ZOZNAM ČASTÍ

	Part name • Nazwa detalu • Benennung des Teils • Nom de la pièce • Название части Nombre del detalle • Nome di dettaglio • Jméno součástky • Наименование на детайла • Názvoslovlje Ovoquoia • Naziv detalja • Az alkatrész megnevezése • Naam • Nome da parte • Denumire Detaljnamn • Názov súčiastky
a	complete filter bowl • pojemnik kompletny • kompletter Becken • le récipient complet комплектный корпус • depósito completo • il contenitore completo • цялостен съд • úplná nádoba nádpjec čiystio • kompletni recirkulacijski bazen • kompletní tartály • complete bak • Recipiente completo recipient complet • kompletní behållare • celý kontajner
b	housing of the rotor chamber • osłona komory wirnika • Rotorkammerabdeckung couvercle de la chambre du rotor • кожух роторной камеры • protección de cámara de rotor coperchio della camera del rotore • капак на роторната камера • kryt komory rotoru kožlúpaj tuo ňolúpaju tuo pótopa • zaštita rezervoara rotora • forgórész kamra fedél • deksel rotorkamer Carcaça da câmara do rotor • aparător cameră de rotator • skydd rotorrör • kryt komory rotora
c	rotor • wirnik • Läufer • rotor • potrop • rotor • rotore • potop • rotor • pótopac • rotor • forgórész • rotor Rotor • rotator • rotor • rotor
d	motor • silnik • Motor • moteur • motop • motor • motore • zavarzen • motor • кунгтпрос • motor • motor motor • Motor • motor • motor • motor
e	motor housing • osłona silnika • Motorabdeckung • capot moteur • кожух мотора • protección del motor protezione motore • kućište motora • Motorgehäuse • kryt motoru • кожуцо тоо кунгтпра • zaštita motora motor fedél • motorafdekking • Cobertura do motor • aparător motor • motorkåpa • kryt motora
f	suction cup • przyssawka • Saugnapf • ventouse • присоски • ßiaoi n vacio • ventosa лавуумно закрепване • přísavka • Βεντούζα • vakuum zakaćaljka • sztvokorong • zuignap • copo de succao ventuza • sugkopp • prísavka

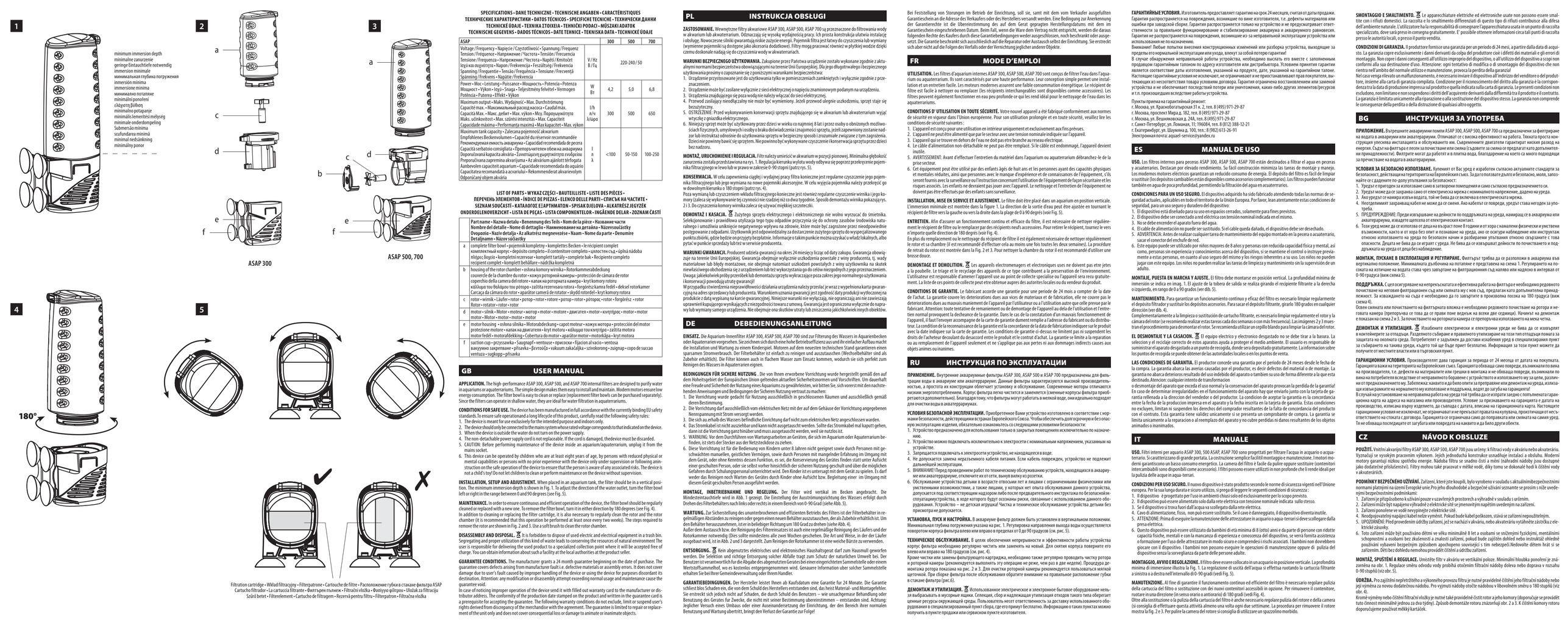

PL INSTRUKCJA OBSŁUGI

ZASTOSOWANIE. Wewnętrzne filtry akwariowe ASAP 300, ASAP 500, ASAP 700 są przeznaczone do filtrowania wody w akwarium lub akwarterium. Odznaczają się wysoką wydajnością pracy. Ich prosta konstrukcja ułatwia instalację i obsługę. Nowoczesne silniki gwarantują niskie zużycie energii. Pojemnik filtra jest łatwy do czyszczenia lub wymiany (wymienne pojemniki są dostępne jako akcesoria dodatkowe). Filtry mogą pracować również w pełnej wodzie dzięki czemu dochodzi nadal do ich czyszczenia wody w akwaterariach.

WARUNKI BEZPIECZNEGO UŻYTKOWANIA. Zakupione przez Państwa urządzenie zostało wykonane zgodnie z aktualnymi przepisami bezpieczeństwa obowiązującymi na terenie Unii Europejskiej. Dla jego długotrwałego i bezpiecznego użytkowania prosimy o zapoznanie się z poniższymi warunkami bezpieczeństwa:

1. Urządzenie przystosowane jest do użytkowania tylko w pomieszczeniach zamkniętych i wyłącznie zgodnie z przeznaczeniem.
2. Urządzenie może być zasilane wyłącznie z sieci elektrycznej o napięciu znamionowym podanym na urządzeniu.
3. Urządzenia znajdującego się poza wodą nie należy włączać do sieci elektrycznej.
4. Przewód zasilający nieodłączalny nie może być wymieniony. Jeżeli przewód ulegnie uszkodzeniu, sprzęt staje się bezużyteczny.
5. OSTRZEŻENIE: Przed wykonywaniem konserwacji sprzętu znajdującego się w akwarium lub akwarterarium wyjąć wtyczkę z gniazdka elektrycznego.
6. Niniejszy sprzęt może być użytkowany przez dzieci w wieku co najmniej 8 lat i przez osoby o obniżonych możliwościach fizycznych, umysłowych i osoby o braku doświadczenia i znajomości sprzętu, jeżeli zapewniony zostanie nadzór lub instruktaż odnośnie do użytkowania sprzętu w bezpieczny sposób i zrozumienie związanego z tym zagrożenia. Dzieci nie powinny bawić się sprzętem. Nie powinno być wykonywane czyszczenie i konserwacja sprzętu przez dzieci bez nadzoru.

MONTAŻ, URUCHOMIENIE I REGULACJA. Filtry należy umieścić w akwarium w pozycji pionowej. Minimalna głębokość zanurzenia została przedstawiona na rys. 1. Regulacja kierunku wylotu wody odbywa się poprzez przekręcenie pojemnika filtracyjnego w lewo lub w prawo w zakresie 0-90 stopni (patrz rys. 5).

KONSERWACJA. W celu zapewnienia ciągłej i wydajnej pracy filtra konieczne jest regularne czyszczenie jego pojemnika filtracyjnego lub jego wymiana na nowe pojemniki akcesoryjne. W celu wyjęcia pojemnika należy przekręcić go w dowolnym kierunku o 180 stopni (patrz rys. 4).
Poza wymianą lub czyszczeniem wkładu filtracyjnego konieczne jest również regularne czyszczenie wirnika i jego komory (zaleca się wykonywanie tej czynności nie rzadziej niż co dwa tygodnie. Sposób demontażu wirnika pokazują rys. 2 i 3. Do czyszczenia komory wirnika zaleca się użycie miękkiej szczoteczki.

DEMONTAŻ I KASACJA. Zużytego sprzętu elektrycznego i elektronicznego nie wolno wyrzucać do śmietnika. Selekcjonowanie i prawidłowa utylizacja tego typu odpadów przyczynia się do ochrony zasobów środowiska naturalnego i umożliwia uniknięcie negatywnego wpływu na zdrowie, które może być zagrożone przez nieodpowiednie postępowanie z odpadami. Użytkownik jest odpowiedzialny za dostarczenie zużytego sprzętu do wyspecjalizowanego punktu zbiórki, gdzie będzie on przyjęty bezpłatnie. Informacje o takim punkcie można uzyskać u władz lokalnych, albo pytać w punkcie sprzedaży lub też w serwisie producenta.

WARUNKI GWARANCJI. Producent udziela gwarancji na okres 24 miesięcy licząc od daty zakupu. Gwarancja obowiązuje na terenie Unii Europejskiej. Gwarancja obejmuje wyłącznie uszkodzenia powstałe z winy producenta, tj. wady materiałowe lub błędy montażowe, nie obejmuje normalnego zużycia materiałów i winy użytkownika na skutek niewłaściwego obchodzenia się z urządzeniem lub też wykorzystania go do celów niezgodnych z jego przeznaczeniem. Uwaga: jakiekolwiek próby przeróbek lub demontażu sprzętu wykraczające poza zakres jego normalnego użytkowania i konserwacji powodują utratę gwarancji!
W przypadku stwierdzenia nieprawidłowości działania urządzenia należy przesłać je wraz z wypełnioną kartą gwarancyjną na adres sprzedawcy lub producenta. Warunkiem uznania gwarancji jest dołączenie dowodu zakupu wyłączonej na produkcie z datą wypisaną na karcie gwarancyjnej. Niniejsza gwarancja nie wyłączają, nie ograniczają ani nie zawieszają uprawnień kupującego wynikających z mocy obowiązującej towaru z umową. Gwarancja jest ograniczona wyłącznie do naprawy lub wymiany samego urządzenia. Nie obejmuje ona skutków utraty lub zniszczenia jakichkolwiek innych obiektów.

DE DEBEDIENUNGSANLEITUNG

EINSATZ. Die Aquarium-Innenfilter ASAP 300, ASAP 500, ASAP 700 sind zur Filterung des Wassers in Aquarienbecken oder Aquaterrarien vorgesehen. Sie zeichnen sich durch eine hohe Betriebseffizienz aus und ihr einfacher Aufbau macht die Installation und Wartung zu einem Kinderspiel. Motoren auf dem neuesten technischen Stand garantieren einen sparsamen Stromverbrauch. Der Filterbehälter ist einfach zu reinigen und auszutauschen (Wechselbehälter sind als Zubehör erhältlich). Die Filter können auch in flachem Wasser zum Einsatz kommen, wodurch sie sich perfekt zum Reinigen des Wassers in Aquarterien eignen.

BEDINGUNGEN FÜR SICHERE NUTZUNG. Die von Ihnen erworbene Vorrichtung wurde hergestellt gemäß den auf dem Hoheitsgebiet der Europäischen Union geltenden aktuellen Sicherheitsnormen und Vorschriften. Um dauerhaft eine Freude und Sicherheit der Nutzung eines Aquariums zu gewährleisten, wir bitten Sie, sich vorerst mit den nachstehenden Anweisungen und Bedingungen der Sicherheit des Betriebes vertraut zu machen:

1. Die Vorrichtung wurde gedacht für Nutzung ausschließlich in geschlossenen Räumen und ausschließlich gemäß deren Bestimmung.
2. Die Vorrichtung darf ausschließlich vom elektrischen Netz mit der auf dem Gehäuse der Vorrichtung angegebenen Nennspannung mit Strom versorgt werden.
3. Die sich zu erhalb des Wassers befindliche Einrichtung darf nicht zum elektrischen Netz angeschlossen warden.
4. Das Stromkabel ist nicht auszutauschen und kann nicht ausgetauscht werden. Sollte das Stromkabel mal kaputt gehen, dann ist die Vorrichtung ganz hinüber und muss ausgetauscht werden, weil sie nutzlos ist.
5. WARNUNG: Vor dem Durchführen von Wartungsarbeiten an Geräten, die sich im Aquarium oder Aquaterrarium befinden, ist stets der Stecker aus der Netzsteckdose zu ziehen.
6. Diese Vorrichtung ist für die Bedienung von Kindern unter 8 Jahren nicht geeignet sowie durch Personen mit geschwächten manuellen, geistlichen Vermögen, sowie durch Personen mit mangelnder Erfahrung im Umgang mit dem Gerät, oder ohne Kenntnis dessen Funktion, es sei, die Konservierung des Gerätes finden statt unter Aufsicht einer geschulten Person, oder sie selbst vorher hinsichtlich der sicheren Nutzung geschult und über die möglichen Gefahren durch Schulungspersonal unterrichtet wird. Den Kinder ist es untersagt mit dem Gerät zu spielen. Es darf weder das Reinigen noch Warten des Geräts durch Kinder ohne Aufsicht bzw. Begleitung einer im Umgang mit diesem Gerät geschulten Person ausgeführt werden.

MONTAGE, INBETRIEBNAHME UND REGELUNG. Der Filter wird vertikal im Becken angebracht. Die Mindesteintauchtiefe wird in Abb. 1 gezeigt. Die Einstellung der Ausströmungsrichtung des Wassers erfolgt durch Drehen des Filterbehälters nach links oder rechts in einem Bereich von 0-90 Grad (siehe Abb. 5).

WARTUNG. Zur Sicherstellung des ununterbrochenen und effizienten Betriebs des Filters ist der Filterbehälter in regelmäßigen Abständen zu reinigen oder gegen einen neuen Behälter auszutauschen, der als Zubehör erhältlich ist. Um den Behälter herauszunehmen, ist er in beliebiger Richtung um 180 Grad zu drehen (siehe Abb. 4).
Außer dem Austausch bzw. der Reinigung des Filtereinsatzes ist auch eine regelmäßige Reinigung des Läufers und der Rotorkammer notwendig (Dies sollte mindestens alle zwei Wochen geschehen. Die Art und Weise, in der der Läufer ausgebaut wird, ist in Abb. 2 und 3 dargestellt. Zum Reinigen der Rotorkammer ist eine weiche Bürste zu verwenden.

ENTSORGUNG. Kein abgenutztes elektrisches und elektronisches Haushaltsgerat darf zum Hausmull geworfen werden. Die Selektion und richtige Entsorgung solcher Abfalle tragt zum Schutz der naturlichen Umwelt bei. Der Benutzer ist verantwortlich für die Abgabe des abgenutzten Gerätes bei einer eingerichteten Sammelstelle oder einem Werkstoffsammelhof, wo es kostenlos entgegengenommen wird. Genauere Information uber solcher Sammelstelle erhalten Sie bei Ihrer Gemeindeverwaltung oder Ihrem Handler.

GARANTIEBEDINGUNGEN. Der Hersteller leistet Ihnen ab Kaufdatum eine Garantie fur 24 Monate. Die Garantie schliesst Mängel ein, die infolge Schuld des Herstellers entstanden sind, als heist Material- und Montagefehler. Sie erstreckt sich jedoch nicht auf Schaden, die durch Schuld des Benutzers – wie unsachgemase Behandlung oder Benutzung des Gerätes fur Zwecke, die nicht mit seiner Bestimmung übereinstimmen – entstanden sind. Achtung: Jeglicher Versuch eines Umbaus oder einer Auseinandersetzung der Einrichtung, der den Bereich ihrer normalen Benutzung und Wartung ubertritt, bringt den Verlust der Garantie zur Folge!

FR MODE D'EMPLOI

UTILISATION. Les filtres d'aquarium internes ASAP 300, ASAP 500, ASAP 700 sont conçus de filtrer l'eau dans l'aquarium ou aquaterrarium. Ils sont caractérisés par une haute performance. Leur conception simple permet une installation et un entretien faciles. Les moteurs modernes assurent une faible consommation énergétique. Le récipient de filtre est facile à nettoyer et remplacer (récipients interchangeables sont disponibles comme accessoires). Les filtres peuvent également fonctionner en eau peu profonde ce qui les rend idéal pour le nettoyage de l'eau dans les aquaterrariums.

CONDITIONS D'UTILISATION EN TOUTE SÉCURITÉ. Votre nouvel appareil a été fabriqué conformément aux normes de sécurité en vigueur dans l'Union européenne. Pour son utilisation prolongée et en toute sécurité, veuillez lire les conditions de sécurité suivantes :

1. L'appareil est conçu pour une utilisation en intérieur uniquement et exclusivement aux fins prévues.
2. L'appareil ne peut être alimenté que par le secteur avec une tension nominale indiquée sur l'appareil.
3. L'appareil qui se trouve en dehors de l'eau ne doit pas être branche au reseau electrique.
4. Le câble d'alimentation non-détachable ne peut pas être remplacé. Si le câble est endommagé, l'appareil devient inutile.
5. AVERTISSEMENT: Avant d'effectuer l'entretien du matériel dans l'aquarium ou aquaterrarium débranchez-le de la prise secteur.
6. Cet équipement peut être utilisé par des enfants âgés de huit ans et les personnes ayant des capacités physiques et mentales réduites, ainsi que personnes avec le manque d'expérience et de connaissances de l'équipement, s'ils seront fournis avec la surveillance ou l'instruction concernant l'utilisation de l'équipement de façon sécuritaire et les risques associés. Les enfants ne devraient pas jouer avec l'appareil. Le nettoyage et l'entretien de l'équipement ne doivent pas être effectués par des enfants sans surveillance.

INSTALLATION, MISE EN SERVICE ET AJUSTEMENT. Le filtre doit être placé dans un aquarium en position verticale. L'immersion minimale est montrée dans l'illustration 1. La direction de la sortie d'eau peut être ajustée en tournant le récipient de filtre à gauche ou à droite dans la plage de 0-90 degrés (voir Fig. 5).

ENTRETIEN. Afin d'assurer un fonctionnement continu et efficace du filtre, il est nécessaire de nettoyer régulièrement le récipient de filtre ou le remplacer par des récipients neufs accessoires. Pour retirer le récipient, tournez le vers n'importe quelle direction de 180 degrés (voir Fig. 4).
En plus du remplacement ou le nettoyage de récipient de filtre il est également nécessaire de nettoyer régulièrement le rotor et la chambre (il est recommandé d'effectuer cela au moins une fois toutes les deux semaines). La procédure de retrait du rotor est montrée dans la Fig. 2 et 3. Pour nettoyer la chambre du rotor il est recommandé d'utiliser une brosse douce.

DEMONTAGE ET DEMOLITION. Les appareils électromenagers et électroniques uses ne doivent pas etre jetes a la poubelle. Le triage et le recyclage des appareils de ce type contribuent a la preservation de l'environnement. L'utilisateur est responsable d'amener l'appareil use au point de collecte specialise ou l'appareil sera reu gratuitement. La liste de ces points de collecte peut etre obtenue aupres des autorites locales ou du vendeur du produit.

CONDITIONS DE GARANTIE. Le fabricant accorde une garantie pour une période de 24 mois a compter de la date de l'achat. La garantie couvre les déteriorations dues aux vices de materiaux et de fabrication, elle ne couvre pas le déteriorations dues au mauvais maniement de l'appareil par l'utilisateur ou a l'utilisation autre que celle prevue par le fabricant. Attention: toute tentative de remaniement ou de demontage de l'appareil au delà de l'utilisation et l'entretien normal provoquera la decheance de la garantie. Dans le cas de la constatation d'un mauvais fonctionnement de l'appareil, il faut l'envoyer accompagne de la carte de garantie dument remplie a l'adresse du fabricant ou du distributeur. La condition de la reconnaissance de la garantie est la concordance de la date de fabrication indiquee sur le produit avec la date indiquee sur la carte de garantie. Les conditions de garantie ci-dessus ne limitent pas ni suspendent les droits de l'acheteur decoulant du desaccord entre le produit et le contrat d'achat. La garantie se limite a la reparation ou au remplacement de l'appareil seulement et ne s'applique pas aux pertes ni aux dommages indirects causes aux objets animes ou inanimes.

RU ИНСТРУКЦИЯ ПО ЭКСПЛУАТАЦИИ

ПРИМЕНЕНИЕ. Внутренние аквариумные фильтры ASAP 300, ASAP 500 и ASAP 700 предназначены для фильтрации воды в аквариуме или акватеррариуме. Данные фильтры характеризуются высокой производительностью, а простота их конструкции облегчает установку и обслуживание. Современные моторы отличаются низким энергопотреблением. Корпус фильтра легко чистится и заменяется (сменные корпусы фильтра приобретаются дополнительно). Фильтры могут работать в мелкой воде, они идеально подходят для очистки воды в аквагеррариумах.

УСЛОВИЯ БЕЗОПАСНОЙ ЭКСПЛУАТАЦИИ. Приобретенное Вами устройство изготовлено в соответствии с нормами безопасности, действующими встранах Европейского Союза. Чтобы обеспечить долгосрочную и без опасную эксплуатацию изделия, обязательно ознакомьтесь со следующими условиями безопасности:

1. Устройство предназначено для использования только в закрытых помещениях исключительно по назначению.
2. Устройство можно подключать исключительно к электросети с номинальным напряжением, указанным на устройстве.
3. Запрещается подключать к электросети устройство, не находящееся в воде.
4. Не допускается замена неразъемного кабеля питания. Если кабель поврежден, устройство не подлежит дальнейшей эксплуатации.
5. ВНИМАНИЕ! Перед проведением работ по техническому обслуживанию устройства, находящегося в аквариуме или акватеррариуме, отключите его от сети, вынув вилку из розетки.
6. Обслуживание устройства детьми в возрасте моложе пят лет и лицами с ограниченными физическими или умственными возможностями, а также лицами, у которых нет опыта обслуживания данного устройства, допускается под соответствующим надзором либо после предварительного инструктажа по безопасному эксплуатационному устройства, в ходе которого будут осознаны риски, связанные с использованием данного оборудования. Устройство – не детская игрушка! Чистка и техническое обслуживание устройства детьми без присмотра не допускается.

УСТАНОВКА, ПУСК И НАСТРОЙКА. Аквариумный фильтр должен быть установлен в вертикальном положении. Минимальная глубина погружения указана на рис. 1. Регулировка направления выхода воды осуществляется поворотом корпуса фильтра влево или вправо в пределах от 0 до 90 градусов (см. рис. 5).

ТЕХНИЧЕСКОЕ ОБСЛУЖИВАНИЕ. В целях обеспечения непрерывности и эффективности работы устройства корпус фильтра необходимо регулярно чистить или заменять на новый. Для снятия корпуса поверните его влево или вправо на 180 градусов (см. рис. 4).
Кроме чистки или замены фильтрующего картриджа, необходимо также регулярно проводить чистку ротора и роторной камеры (рекомендуется выполнять эту операцию не реже, чем раз в две недели). Процедура демонтажа ротора показана на рис. 2 и 3. Для очистки роторной камеры рекомендуется пользоваться мягкой щеточкой. При сборке фильтра после обслуживания обратите внимание на правильное расположение губки в стакане фильтра (рис.6).

ДЕМОНТАЖ И УТИЛИЗАЦИЯ. Использованное электрическое и электронное бытовое оборудование нельзя выбрасывать в мусорные ящики. Сепарация, сбор и надлежащая утилизация отходов такого типа обеспечат ценные ресурсы окружающей среды. Пользователь несет ответственность за доставку использованного оборудования в специализированный пункт сбора, где его примут бесплатно. Информацию о таких пунктах можно получить в пункте продажи или сервисном пункте изделия.

ГАРАНТИЙНЫЕ УСЛОВИЯ. Изготовитель предоставляет гарантию на срок 24 месяцев, считая от даты продажи. Гарантия распространяется на повреждения, возникшие по вине изготовителя, т.е. дефекты материалов или ошибки при заводской сборке. Гарантия не распространяется на повреждения, возникшие из-за неправильной эксплуатации устройства или использования не по назначению.
Внимание! Любые попытки внесения конструкционных изменений или разборка устройства, выходящие за пределы его нормальной эксплуатации или ухода, влекут за собой потерю гарантии!
В случае обнаружения неправильной работы устройства, необходимо выслать его вместе с заполненным продавцом гарантийным талоном по адресу изготовителя или дистрибьютора. Условием принятия гарантии является соответствие даты изготовления, указанной на продукте, дате, указанной на гарантийном талоне. Настоящая гарантия условия не ограничивает, не приостанавливает и не распространяет права покупателя, вытекающих из несоответствия товара условиям договора. Гарантия ограничена восстановлением или заменой устройства и не обеспечивает покрытие последствий потери или уничтожения, каких-либо других элементов/ресурсов и т.п. происходящих вследствие работы устройства.

Пункты приема на гарантийный ремонт:
г. Москва, ул. Краснобогатырская, 2, стр. 2, тел. 8 (495) 971-29-87
г. Москва, проспект Мира д. 182, тел. 8 (495) 971-29-87
г. Москва, ул. Вешняковская д. 24А, тел. 8 (495) 971-29-87
г. Санкт-Петербург, ул. Ломанная, 11; 196084, тел. 8 (812) 388-12-21
г. Екатеринбург, ул. Шаумяна д. 100, тел.: 8 (982) 613-26-91
Электронная почта: aquael-service@yandex.ru

BG ИНСТРУКЦИЯ ЗА УПОТРЕБА

ПРИЛОЖЕНИЕ. Вътрешните аквариумни помпи ASAP 300, ASAP 500, ASAP 700 са предназначени за филтриране на водата в аквариуми или акватерариуми. Отличават се с висока ефективност на работа. Техната проста конструкция улеснява инсталацията и обслужването им. Съвременните двигатели гарантират ниска разходка на енергия. Съдът на филтъра е лесен за почистване или смяна (съдовете за смяна се предлагат като допълнително принадлежности). Филтрите могат да работят в плитка вода, благодарение на което са много подходящи за пречистване на водата в аквагеррариум.

УСЛОВИЯ ЗА БЕЗОПАСНО ИЗПОЛЗВАНЕ. Купеният от Вас уред е изработен съгласно актуалните стандарти за безопасност, действащи на територията на Европейския съюз. За да го поставите дълго в експлоатация и безопасно, моля, запознайте се с дадените по-долу упътвания за безопасност:

1. Уредът е предназначен за използване само в затворени помещения и само съгласно предназначението си.
2. Уредът може да се захранва само от електрическа мрежа с номиналното напрежение, дадено на уреда.
3. Ако уредът се намира извън водата, той не бива да се включва в електрическата мрежа.
4. Неотделимият захранващ кабел не може да се сменя. Ако кабелът се повреди, уредът става негоден за употреба.
5. ПРЕДУПРЕЖДЕНИЕ: Преди извършване на дейности по поддръжката на уреда, намиращ се в аквариума или аквагеррариума, изваждайте щепсела от електрическия контакт.
6. Този уред може да се използва от деца на възраст поне 8 години и от хора с намалени физически и умствени възможности, както и от хора без опит и познаване на уреда, ако се осигури наблюдение или инструктаж относно използването му по безопасен начин и разбиране упътвания относно свързаните с това опасности. Деца не бива да си играят с уреда. Не бива да се извършват дейности по почистването и поддържката на уреда от деца без наблюдение.

МОНТАЖ, ПУСКАНЕ В ЕКСПЛОАТАЦИЯ И РЕГУЛИРАНЕ. Филтърът трябва да се разположи в аквариума във вертикално положение. Минималната му дълбочина на потапяне е представена на схема 1. Регулирането на посоката на изтичане на водата става чрез завъртане на филтрационния съд наляво или надясно в интервал от 0-90 градуса (виж схема 5).

ПОДДРЪЖКА. С цел осигуряване на непрекъснатата и ефективна работа на филтъра е необходимо редовното почистване на неговия филтрационен съд или смяната му с нов съд, предлагат като допълнителна принадлежност. За извършването на съда е необходимо да го завъртите в произволна посока на 180 градуса (виж схема 4).
Освен смяната или почистването на филтрата вложка е необходимо редовното почистване на ротора и неговата камера (препоръчва се това да се прави поне веднъж на всеки две седмици). Начинът за демонтаж е показан на схема 2 и 3. За почистването на роторната камера се препоръчва използването на мека четка.

ДЕМОНТАЖ И УТИЛИЗАЦИЯ. Изхабените електрически и електронни уреди не бива да се изхвърлят в контейнерите за отпадъци. Разделното събиране и правилното утилизиране на този тип отпадъци помага за защитата на околната среда и предотвратява евентуалното отрицателно въздействие върху здравето, което може да се сблъскват на такива уреди, където той не бъде приет безплатно. Информация за този пункт можете да получите от местните власти или в търговския пункт.

ГАРАНЦИОННИ УСЛОВИЯ. Производителят дава гаранция за период от 24 месеца от датата на покупката. Гаранцията важи на територията на Европейския съюз. Гаранцията обхваща само повреди, възникнали по вина на производителя, т.е. дефекти на материалите или грешки в монтажа и не обхваща повреди, възникнали по вина на потребителя вследствие от неправилното боравене с устройството и използването му за цели, различни от предназначението му. Забележка: каквито и да било опити за преправяне или демонтаж на уреда, излизащи извън рамките на нормалното му използване и поддръжка, водят до загуба на гаранцията!
В случай на установяване на неправилна работа на уреда той трябва да се изпрати заедно с попълнената гаранционна карта на адреса на магазина или производителя. Условие за признаването на гаранцията е датата на производство, изписана върху изделието, да съвпада с датата, вписана на гаранционната карта. Настоящите гаранционни условия не изключват, не ограничават и не прекъсват правата на купувача, произтичащи от несъответствието на стоката с договора. Гаранцията се ограничава само до поправката или смяната на самия уред. Тя не обхваща последващите от загубата или повредата на кажито и да било други обекти.

CZ NÁVOD K OBSLUZE

POUŽITÍ. Vnitřní akvarijní filtry ASAP 300, ASAP 500, ASAP 700 jsou určeny k filtraci vody v akváriu nebo akvaterárii. Vyznačují se vysokým pracovním výkonem. Jejich jednoduchá konstrukce usnadňuje instalaci a obsluhu. Moderní motory garantují nízkou spotřebu energie. Nádoba filtru se snadno čistí a mění (náhradní nádoby jsou dostupné jako doplňkové příslušenství). Filtry mohou také pracovat v mělké vodě, díky tomu se dokonale hodí k čištění vody v akvateráriích.

PODMÍNKY BEZPEČNÉHO UŽÍVÁNÍ. Zařízení, které jste koupili, bylo vyrobeno v souladu s aktuálními bezpečnostními normami platnými na území Evropské unie. Pro jeho dlouhodobé a bezpečné užívání seznamte se prosím s níže uvedenými podmínkami bezpečnosti provozu:

1. Zařízení je přizpůsobeno k užívání pouze v uzavřených prostorech a výhradně k použití v souladu s určením.
2. Zařízení může být napájeno výhradně z elektrické sítě se jmenovitým napětím uvedeným na zařízení.
3. Zařízení umístěné ve vodě nevypínejte z elektrické sítě.
4. Neodpojovatelný napájecí kabel nelze vyměnit. Pokud bude kabel poškozen, stává se zařízení nepoužitelným.
5. UPOZORNĚNÍ: Před provedením údržby zařízení, jež se nachází v akváriu, nebo akvaterárii vytáhněte zástrčku z elektrické zásuvky.
6. Toto zařízení může být používáno dětmi ve věku minimálně 8 let a osobami se sníženými fyzickými, mentálními schopnostmi a osobami bez zkušeností a znalostí zařízení, pokud bude zajištěn dohled nebo instruktáž ohledně používání výhradně bezpečným způsobem a pochopeno souvisící s tím nebezpečí. Nedovolte dětem hrát si se zařízením. Děti bez dohledu nemohou provádět čištění a údržbu zařízení.

MONTÁŽ, SPUŠTĚNÍ A REGULACE. Umístěte filtr v akváriu ve vertikální poloze. Minimální hloubka ponoření je znázorněna na obr. 1. Regulace směru odvodu vody probíhá otočením filtrační nádoby doleva nebo doprava v rozsahu 0-90 stupňů (viz obr. 5).

ÚDRŽBA. Pro zajištění nepřetržitého a výkonného provozu filtru je nutné pravidelné čištění jeho filtrační nádoby nebo její výměna za novou dodatečnou nádobu. Pro vyjmutí nádoby otočte nádobou v libovolném směru o 180 stupňů (viz obr. 4).
Kromě výměny nebo čištění filtrační vložky je nutné také pravidelně čistit rotor a jeho komoru (doporučuje se provádět tuto činnost minimálně jednou za dva týdny). Způsob demontáže rotoru znázorňují obr. 2 a 3. K čištění komory rotoru doporučujeme používat měkký kartáček.

SMONTAGGIO E SMALTIMENTO. Le apparecchiature elettriche ed elettroniche usate non possono essere smaltite con i rifiuti domestici. La raccolta e lo smaltimento differenziati di questo tipo di rifiuti contribuisce alla difesa dell'ambiente naturale. L'utilizzatore ha la responsabilità di consegnare l'apparecchiatura usata in un punto di raccolta specializzato, dove sarà preso in consegna gratuitamente. È possibile ottenere informazioni circa tali punti di raccolta presso le autorità locali, o presso il punto vendita.

CONDIZIONI DI GARANZIA. Il produttore fornisce una garanzia per un periodo di 24 mesi, a partire dalla data di acquisto. La garanzia copre esclusivamente i danni derivanti da colpa del produttore cioè i difetti dei materiali e gli errori di montaggio. Non copre i danni conseguenti all'utilizzo improprio del dispositivo, o all'utilizzo del dispositivo a scopi non conformi alla sua destinazione d'uso. Attenzione: ogni tentativa di modifica o di smontaggio del dispositivo che non rientra nell'ambito del normale utilizzo e manutenzione, provoca la perdita della garanzia!
Nel caso vengano rilevato un malfunzionamento, è necessario inviare il dispositivo all'indirizzo del venditore o del produttore, insieme alla carta di garanzia compilata. Condizione per il riconoscimento del diritto alla garanzia è la corrispondenza tra la data di produzione impressa sul prodotto e quella indicata sulla carta di garanzia. Le presenti condizioni non escludono, non limitano e non sospendono i diritti dell'acquirente derivanti dalla difformità tra il prodotto e il contratto. La garanzia è limitata unicamente alla riparazione o alla sostituzione del dispositivo stesso. La garanzia non comprende le conseguenze della perdita o della distruzione di qualsiasi altro oggetto.